www.stroy-res.ru - ООО «Ресурсы»
Санкт-Петербург, 9 Января пр-т, 3/1, оф. 445
Тел./факс: +7 (812) 640-47-57 Санкт-Петербург
Тел./факс.: +7 (495) 647-05-64 Москва
E-mail: office@stroy-res.ru
пн-пт 9:30 - 17:30

Вышка-тура ВСП-250/1,0 (2,0x1,0x1,8)

Арт. **30320009**
Цена: **13 485 руб.**

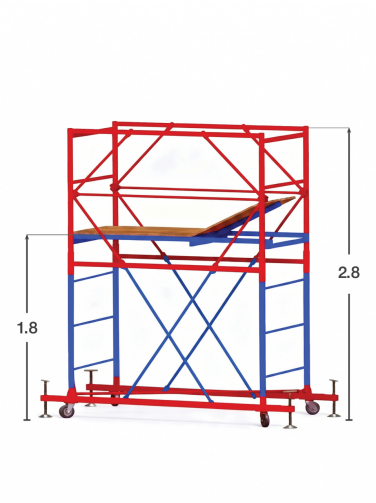

Описание:

Вышка-тура ВСП-250/1,0 — профессиональное оборудование для строительства и ремонта с гарантией качества.
КОНСТРУКЦИЯ: • Усиленные рамы и диагонали • Стабилизаторы в комплект не входят • Грузоподъемность: 250 кг • Высота площадки: 1,8 м
ОСНОВНОЕ ПРИМЕНЕНИЕ: • Фасадные и отделочные работы • Монтаж коммуникаций/электропроводки • Покрасочные работы любой сложности • Обслуживание складских помещений
УСЛОВИЯ ПОСТАВКИ: • Санкт-Петербург — отгрузка в день заказа • Москва — доставка за 2-3 рабочих дня • Самовывоз с обоих складов
ГАРАНТИЙНЫЕ ОБЯЗАТЕЛЬСТВА: • 12 месяцев официальной гарантии • Консультации по сборке/эксплуатации

Технические характеристики

Название	Значение
Бренд	**АМГ**
Модель	**ВСП-250**
Высота рабочая, м	**3.8**
Высота рабочей площадки, м	**1,8**
Высота max, м	**2.8**
Размер рабочей площадки, м	**2,0x1,0**
Винтовые опоры	**Есть**
Количество секций, шт	**1**
Масса, кг	**87**
Материал	**Сталь**
Стабилизаторы	**Нет**
Фанерное ограждение	**Нет**
Страна производства	**Россия**
Хит Мск	**Нет**
Хит СПб	**Нет**